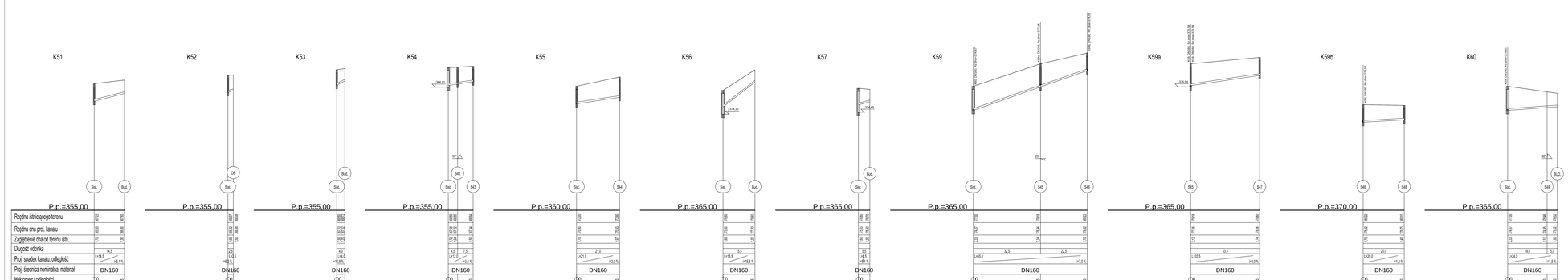

LEGENDA:

- S1 – MR STUDNI KANALIZACYJNEJ;
- Sb1 – PRZYŁĄCZENIE DO BYTNIEJĄCEJ SIECI ZA POMOCĄ TRÓJNIKA;
- O8 – OSADNIK BEZODPYWOWY;
- O8 – PODŁĄCZENIE PRZYŁĄCZA DO BUDYNKU

Projektant:	mr. Jarosława Malinowski	Nr upr.: 19/HT/2012/W	Podpis:	Data: 05.2015 r.
Sprawdził:	mgr inż. Aneta Świerczyńska	Nr upr.: 5/BA/2012/W	Podpis:	Data: 05.2015 r.

Przedsiębiorstwo Produkcyjno Handlowo Usługowe
"Santarna"
58-500 Jelenia Góra ul. Rodzeldo 8

Zadanie: PB	Obiekt: Gmina Stara Kamienica 41 58-512 Stara Kamienica		
Branża: Santarna	Tytuł: "Budowa sieci kanalizacji sanitarnej oraz wodociągowej w miejscowości Wojcieszyce - budowa przyłaczy"	Rzędna: 1:100/500	
Nazwa: Przyłącza kanalizacyjne Przyłącza wodociągowe	**Profile podłużne przyłaczy kanalizacyjnych K51-K60**	Nr rys.: 3.6	